THE 4

COUPÉ

YENİ BMW 4 SERİSİ COUPÉ.

BMW KATALOG UYGULAMANIZ.

BMW KATALOG UYGULAMASINI UYGULAMA MAĞAZANIZDAN İNDİRİN
VE SÜRÜŞ KEYFİNİ KEŞFEDİN!

YENİLİK VE TEKNOLOJİ.

18 Güç aktarım sistemi ve süspansiyon

20 Sürüş asistan sistemleri
21 Güvenlik

22 Bağlantı ve haber-eğlence
23 Konfor ve işlevsellik

DONANIM.

24 Modeller ve Line'lar.

32 İlave donanım

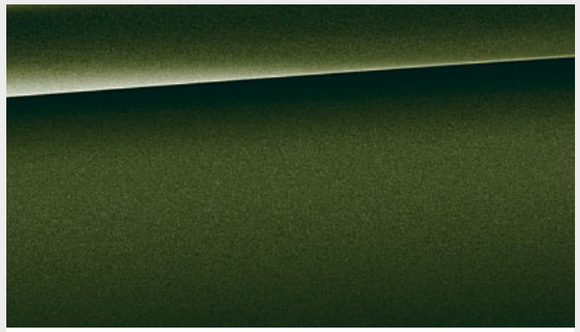

36 Gövde renkleri

38 İç tasarım seçenekleri

40 Jantlar ve lastikler

41 Orijinal BMW Aksesuarları

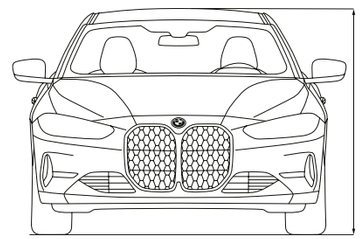

42 Teknik veriler

GERÇEK TASARIM YALNIZCA
TEK BİR YÖNÜ İŞARET EDER – GELECEĞİ.

BİRİ ONLARI KULLANINCAYA KADAR

OLAĞANÜSTÜ OTOMOBİLLER BİLE

BİR ANLAM İFADE ETMEZ.

TAKLİT
EDİLMEYE
HAZIR OLUN.

STİLİN TANIMI.
M YZ 8918

SIRADANLIK DENİZİNDE

BİR İKON.

STİL İSE ÖLÜMSÜZDÜR.

MODA GELİP GEÇER,

ANCAK BAŞKALARINI MEMNUN ETME KAYGISI GÜTMEZENİZ İLHAM VEREBİLİRSİNİZ.

YENİ BMW 4 SERİSİ COUPÉ.

GÜÇ AKTARIM SİSTEMİ VE SÜSPANSİYON.

■ Standart donanım □ Opsiyonel donanım

YENİ BMW 4 SERİSİ COUPÉ MOTORUNUN ÖNE ÇIKAN ÖZELLİKLERİ.

M440i xDrive, hafif hybrid teknolojisiyle birlikte[5]
374 bg güce ve 500 Nm torka (hafif hybrid teknolojisiyle birlikte artı 11 bg güç) sahip
BMW TwinPower Turbo 6 silindirli benzinli motor
0–100 km/sa hızlanma: 4,5 sn
Azami hız: 250 km/sa[1]
Ortalama yakıt tüketimi[2]: 8,1 litre/100 km
Ortalama CO_2 emisyonu[2]: 184 g/km

430i
258 bg güce ve 400 Nm torka
sahip BMW TwinPower Turbo 4 silindirli benzinli motor
0–100 km/sa hızlanma: 5,8 sn
Azami hız: 250 km/sa[1]
Ortalama yakıt tüketimi[2]: 7 litre/100 km
Ortalama CO_2 emisyonu[2]: 159 g/km

■ Ekstra çekiş, sürüş dinamikleri ve güvenlik için **BMW xDrive*** dört çeker sistemi ön ve arka akslar arasında değişken güç dağıtımı sağlar.

□ **Servotronic*** özellikli değişken spor direksiyon mevcut hıza ve direksiyon açısına bağlı olarak gereken direksiyon eforunu ve direksiyon kuvvetini sürekli olarak ayarlar.

□ Değişken amortisör ayarlı **Adaptif M** süspansiyon konforlu veya sportif süspansiyon tasarımı arasından seçim yapma imkanı sunar.

□ **M Sport diferansiyel*,** farklı yol yüzeylerinde veya dinamik sürüş sırasında çekişi ve sürüş dengesini optimize eder.

M SPORT FRENLER

□ M Sport fren[3,] * metalik mavi renkli, M logolu önde dört pistonlu, arkada tek pistonlu yüzer kaliperlere sahip ve olağanüstü bir fren performansı için daha büyük diskler içeriyor. Otomobilin son derece yüksek dinamik potansiyeline uyarlanan frenler çok daha ayrıcalıklı atletik bir sürüş stili ve ıslak zeminde mükemmel frenleme sağlar.

STANDART SÜSPANSİYON

■ Standart süspansiyon üst düzeyde hassasiyet, çeviklik ve süspansiyon konforu sunar. Bu alüminyumdan üretilen çift eklemli yaylı bağlantılı ön aks ve detaylı şekilde tasarlanmış beş kollu arka aks ve tüm bu bileşenlerin titizlikle ince ayarlanması sayesinde mümkün olur.

MILD HYBRID TECHNOLOGY

□ Hafif hybrid teknolojisi*, fren enerjisini geri kazanarak yakıt tasarrufu sağlar ve hızlanma sırasında yanmalı motoru destekler.

M TEKNOLOJİ

□ M Teknoloji donanımı[4] iyileştirilmiş soğutma donanımı ve güçlendirilmiş M Sport fren içerir; böylelikle sportif kullanım sırasında bile en ideal performans elde edilir.

STEPTRONIC SPORT ŞANZIMAN

□ 8 ileri Steptronic Sport* şanzıman sportif vites değiştirmeye olanak sağlar. Vites değişimleri otomatik veya vites değiştirme kanatçıkları veya vites seçim kolu kullanılarak manuel olarak gerçekleştirilebilir.

M SPORT SÜSPANSİYON

□ M Sport Süspansiyon daha sert amortisör ayarına sahip daha dinamik süspansiyonuyla dikkat çeker.

[1] Elektronik olarak sınırlanmıştır.
[2] Belirtilen yakıt tüketimi ve CO_2 emisyonu ve enerji tüketimi verileri, şu anda yürürlükte olan (AB) 2007/715 sayılı Avrupa Birliği Mevzuatı tarafından belirlenen ölçüm yöntemlerine göre belirlenmiştir. Veriler Almanya'daki temel donanıma sahip bir otomobile atıfta bulunur ve ifade edilen mesafeler seçilen jant ve lastik boyutlarına göre farklılık gösterir; opsiyonel donanım konfigürasyon süreci sırasında değiştirilebilir. Rakamlar yeni WLTP test döngüsü temel alınarak belirlenmiştir. [Bu otomobiller için vergi ve otomobille ilgili diğer ücretlerin hesaplanmasında yine CO_2 emisyonunu temel alan burada belirtilenler dışındaki değerler kullanılabilir.]

[3] Yalnızca M440i xDrive and M Sport donanımıyla sunulur.
[4] Yalnızca M440i xDrive modeli için sunulur.
[5] Bu motor tipi bütün ülkelerde sunulmaz. Daha fazla bilgi için Borusan Otomotiv BMW Yetkili Satıcınıza danışın.

* Opsiyonel donanım olarak sunulur. Bazı donanım özellikleri ve işlevlerinin kullanılabilirliği motor çeşitlerine veya ilave seçeneklere bağlıdır. Pazar ve üretime göre kullanılabilirlik değişebilir. Koşullar, standart ve opsiyonel donanım hakkında ayrıntılı bilgilere **www.bmw.com** adresinden veya BMW Yetkili Satıcısı'ndan ulaşabilirsiniz.

SÜRÜŞ ASİSTAN SİSTEMLERİ.

□ **Profesyonel Sürüş Asistanı[1], *,** kritik sürüş koşullarında veya sıkışık trafikte en uygun konforu ve güvenliği sağlıyor. Sürüş Asistanının içeriğine ek olarak gelişmiş Direksiyon ve Şerit Kontrol Asistanı, Şerit Değiştirme ve Acil Durum Durdurma Asistanı ve aktif yandan çarpışma koruması özellikli Şeritte Tutma Asistanı sunuluyor.

□ **Dur & Kalk İşlevli Aktif Cruise Control,** 30 ile 160 km/sa hız dahilinde sıkışık trafikte durdurma ve yeniden çalıştırma dahil olmak üzere öndeki araçla aradaki önceden belirlenmiş mesafeyi otomatik olarak korur. Hız Limit Asistanı cruise control'deki hız limitlerinin devralınmasına izin verir. Fren müdahale fonksiyonlu önden çarpışma uyarısı hareketsiz otomobillere, yayalara ve bisiklet sürücülerine tepki verir.

□ Genişletilmiş özelliklere sahip **Direksiyon ve Şerit Kontrol Asistanı*** sıkışık trafik durumlarında size destek sağlamak üzere etkinleştirilebilir. Otomobili şeridin ortasında tutmanıza yardımcı olur, dar yerlerde size yardımcı olur ve aktif rehberlik özelliğiyle otoyollarda navigasyonu kolaylaştırır.

□ **Park Asistanı Plus[2], *,** otomobilin park edilmesini ve manevraları kolaylaştırır. Diğer özelliklere ek olarak Üstten Görünüm, Panoramik Görünüm ve Uzaktan 3D görünüm içeren Çevre Görüş Kamera Sisteminin yanı sıra yanal park yardımı, Aktif Park Mesafe Kontrolü, acil durum fren fonksiyonu, doğrusal ve yanal kılavuzlu Park Asistanı ve Geri Sürüş Asistanı da yer alır.

□ **Geri Vites Destek Asistanı*** ileri doğru maksimum 35 km/sa hızla kat ettiğiniz son 50 m'lik mesafeyi kaydederek gerekirse geriye doğru gidebilir. Böylece direksiyonla uğraşmanıza gerek kalmadan otomobilin çevresini kontrol edebilirsiniz.

□ **Yardımcı Sürüş Görünümü*** çeşitli destek sistemlerinden alınan görüntülerle otomobilin çevresine dair gerçek zamanlı bilgi sunar. Gösterge panelinde yer alan hareketli 3D ekran sayesinde otomobilinizin çevredeki trafiği nasıl algıladığını net bir biçimde görebilir ve böylece sistemin nasıl işlediğini anlayabilirsiniz.

[1] Bu fonksiyonun çalışması, karanlıkta, siste veya parlak ışık yansıması sırasında sınırlı olabilir.
[2] Sürücü yerel yasalara uygun olarak otomatik park sürecini sürekli olarak izlemekten sorumludur.

* Opsiyonel donanım olarak sunulur. Bazı donanım özellikleri ve işlevlerinin kullanılabilirliği motor çeşitlerine veya ilave seçeneklere bağlıdır. Pazar ve üretime göre kullanılabilirlik değişebilir. Koşullar, standart ve opsiyonel donanım hakkında ayrıntılı bilgilere **www.bmw.com** adresinden veya BMW Yetkili Satıcısı'ndan ulaşabilirsiniz.

GÜVENLİK.

■ Standart donanım □ Opsiyonel donanım

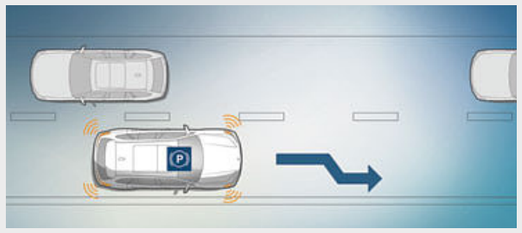

□ Tıbbi bir acil durumda, **Acil Durdurma Asistanı*** kısa süreliğine otomobili sürebilir ve durdurabilir.

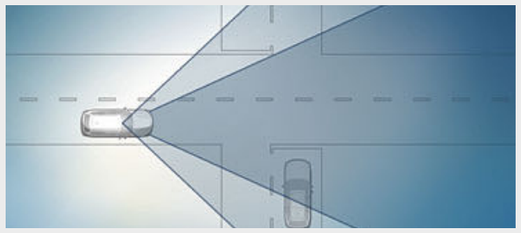

□ Fren müdahale özelliğine sahip kavşak uyarısı **trafik ışıklarını*,** trafik işaretlerini ve geçiş yapan araçları algılar ve kazalardan kaçınmaya yardımcı olur.

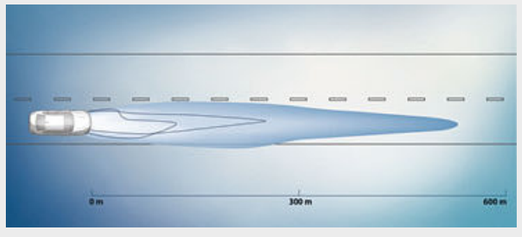

□ Adaptif **BMW Laserlight*** uzun huzmeli far modunda maksimum aydınlatma mesafesini 550 metreye çıkarır.

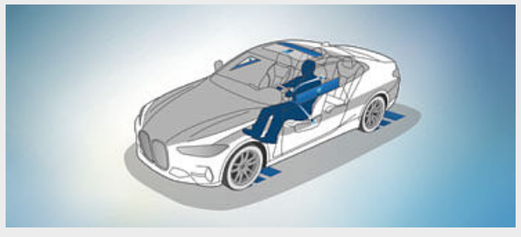

□ Önleyici yolcu koruması sağlayan **Aktif Koruma** kritik durumlarda önlem alır.

BAĞLANTI VE HABER-EĞLENCE.

BMW ConnectedDrive
Özgürlüğe bağlanın.

BMW LIVE COCKPIT PROFESSIONAL

□ BMW Live Cockpit Professional*, 10,25 inç Kontrol Ekranı ve tamamen dijital 12,3 inç gösterge ekranı olmak üzere iki adet yüksek kaliteli ekran içerir.

BMW INTELLIGENT PERSONAL ASSISTANT.

□ "Hey BMW. Sen kimsin?" BMW Intelligent Personal Assistant*, BMW'nizin ruhunu oluşturur. Sizi pek çok durumda anlar ve destekler.

AKILLI TELEFON ENTEGRASYONU

□ Akıllı telefon entegrasyonuyla[1] otomobiliniz Apple CarPlay ve Android Auto'yu destekler. Bu yolla her zaman kullandığınız uygulamalara otomobilinizden erişebilirsiniz.

[1] Otomobilin içinde akıllı telefon entegrasyonu daimi olarak sunulur. Apple CarPlay ve Android Auto sisteme dahildir. Android Auto bağlantısı yalnızca BMW Live Cockpit ile birlikte gerçekleştirilir. Gelecekteki olası teknolojik gelişmeler nedeniyle (ör. cep telefonlarında) Apple CarPlay veya Google Android Auto servisinin kullanımı daimi olarak garanti edilemez. CarPlay, Apple Inc'in ticari markasıdır. Android Auto, LLC'nin ticari markasıdır.

[2] Ön gereklilik bir BMW ConnectedDrive hesabı ve uyumlu bir akıllı telefondur. Uyumlu olmayan akıllı telefonlara sahip müşteriler için yüksek kaliteli bir Anahtar Kart tedarik edilir. Akıllı telefonunuzun uyumluluğu gibi BMW Dijital Anahtar hakkında daha fazla bilgi **www.bmw.com/digitalkey** adresinde mevcuttur.

KONFOR VE İŞLEVSELLİK.

■ Standart donanım □ Opsiyonel donanım

■ Sürücü ve ön yolcu için **spor koltuklar,** yükseltilmiş yan destekleri ve manuel olarak ayarlanabilen kalça desteği sayesinde ideal bir yan destek sunar. İleri ve geri konum ayarı ile koltuk açısı manuel olarak ayarlanabilir.

□ Motor çalışma sıcaklığına gelmeden önce sürücü ve ön yolcu **koltuk ısıtma özelliği üç seviyede ayarlanabilen** keyifli bir sıcaklık sunar. Isı elemanları koltuk, yan destekler ve sırt dayamanın tüm temas yüzeyini ısıtır.

□ **Konfor Erişim Sistemi,** anahtar kullanmadan bagaj bölümü dahil otomobil kapılarının tümünü açmanıza olanak sağlar. Siz otomobile yaklaşırken daha kapıların kilidi otomatik olarak açılmadan önce karşılama etkinleştirilir. Ek olarak bir BMW Dijital[2] Anahtarı uyumlu olması halinde bir iPhone'a kurabilir veya otomobile erişmek ve çalıştırmak üzere Anahtar Kartı kullanabilirsiniz.

□ **Otomatik açılır bagaj kapağı,** kapı paneli veya otomobil anahtarı üzerindeki kolay ulaşılabilen düğmeye basılarak bagaj kapağının kolay bir şekilde açılıp kapanmasını sağlar. Bagaj kapağı ayrıca geleneksel bir biçimde dış kolu kullanarak açılabilir ve bagaj kapağının içindeki düğmeye basılarak kapatılabilir.

□ Sıcak havalarda ön **aktif koltuk havalandırma*,** serin ve keyif veren bir koltuk sıcaklığı sunar ve konforlu sürüş deneyimine katkıda bulunur. Koltuk yüzeyleri ve sırtlıklar üzerindeki havalandırma kontrolü, perfore koltuk kılıfları üzerinden havayı üfler. Mevcut üç ayarla hava akışının yoğunluğu da ayarlanabilir.

□ Üç bölgeli kontrole ve otomatik sıcaklık kontrolüne **sahip otomatik klima,** siz ve öndeki yolcunun yanı sıra arkadaki yolcular için ayrı kontrollere sahiptir. Aynı zamanda Otomatik Hava Çevrimi (AAR), mikro aktif bir karbon filtresi, bir sis ve güneş sezicisinin yanı sıra dijital ekranlı arka havalandırma kontrollerini içerir.

* Opsiyonel donanım olarak sunulur. Bazı donanım özellikleri ve işlevlerinin kullanılabilirliği motor çeşitlerine veya ilave seçeneklere bağlıdır. Pazar ve üretime göre kullanılabilirlik değişebilir. Koşullar, standart ve opsiyonel donanım hakkında ayrıntılı bilgilere **www.bmw.com** adresinden veya BMW Yetkili Satıcısı'ndan ulaşabilirsiniz.

STANDART.

Yeni BMW Katalog uygulamasıyla daha fazlasını keşfedin. Uygulamayı artık akıllı telefon ve tabletinizle kullanabilirsiniz.

■ Standart donanım □ Opsiyonel donanım

■ Dört kollu siyah spor deri direksiyon Parlak Krom bir dekoratif kaplamaya sahiptir. Kalın direksiyon simidi ve başparmak dayama çizgileri son derece konforlu, üstün bir kavrama hissi yaratır.

■ Sürücü ve ön yolcu için spor koltuklar, yükseltilmiş yan destekleri ve manuel olarak ayarlanabilen kalça desteği sayesinde ideal bir yan destek sunar. İleri ve geri konum ayarı ile koltuk açısı manuel olarak ayarlanabilir.

Bazı temel donanım özellikleri

- 17 inç, V kollu, stil 778 hafif alaşım jantlar
- Kumaş/Sensatec kombinasyonu
- Parlak siyah iç kaplama
- BMW Live Kokpit, dokunmatik fonksiyona sahip 8,8 inç Kontrol Ekranı, 5,7 inç ekrana sahip analog gösterge paneli
- Spor deri direksiyon
- Direksiyon üzerinde çok fonksiyonlu tuşlar
- Otomatik klima
- Sürücü ve ön yolcu için standart koltuk
- Velur halı paspaslar
- Steptronic şanzıman
- LED farlar

□ 18 inç, V kollu, stil 780, Bicolor Orbit Gri, parlatılmış hafif alaşım jantlar, 7,5J x 18, 225/45 R18 boyutlu lastiklerle.

□ 18 inç, Çift kollu, stil 782, Bicolor Siyah uni, parlatılmış hafif alaşım jantlar, 7,5J x 18, 225/45 R18 boyutlu lastiklerle.

M SPORT.

Yeni BMW Katalog uygulamasıyla daha fazlasını keşfedin.
Uygulamayı artık akıllı telefon ve tabletinizle kullanabilirsiniz.

■ Standart donanım □ Opsiyonel donanım

■ Çok fonksiyonlu tuşlar, M amblemi ve entegre sürücü tarafı hava yastığı içeren M deri direksiyon üç kollu tasarıma sahiptir. Siyah dikişli ve şekillendirilmiş parmak dayama içeren Siyah "Walknappa" deri direksiyon simidi doğrudan ve atletik bir direksiyon deneyimi sunar.

□ Vücudu kavrayan karaktere ve kısmen entegre başlıklara sahip çoklu ayarlı M Spor koltuklar* siz ve ön yolcu için etkileyici bir yanal destek sunuyor. Ek olarak sırtlık genişliği de bağımsız olarak ayarlanabiliyor. Siyah M logosunu taşıyan özel tasarım, otomobilin atletik becerisini öne çıkarıyor.

M Sport dış donanım:

- ■ Ön rüzgarlık, marşpiyeler ve metalik Dark Shadow ve parlak siyah renkte iki parça difüzör ekine sahip gövde renginde arka rüzgarlığı içeren M Aerodinamik donanım
- ■ LED sis farları
- ■ 18 inç, Çift kollu, stil 848 M, bicolor Siyah, M hafif alaşım jantlar, karma lastiklerle; farklı jant seçenekleri mevcuttur
- □ M yazılı ve metalik Koyu Mavi fren kaliperlerine sahip M Sport fren, alternatif olarak parlak kırmızı fren kaliperleri
- ■ Değişken spor direksiyon dahil olmak üzere M Sport süspansiyon; farklı süspansiyon seçenekleri mevcuttur
- ■ BMW Individual Parlak Siyah Dış Kaplama, alternatif olarak BMW Individual Alüminyum Dış Kaplama
- ■ Otomobilin yan kısımlarında M amblemi
- □ Gövde renginde dış ayna kapakları, alternatif olarak parlak Siyah*
- ■ Gövde renginde tavan çıtası
- □ Parlak Krom egzoz çıkışları, alternatif olarak parlak Siyah*
- □ Özel Metalik Mavi/Portimao gövde rengi; diğer gövde rengi seçenekleri mevcuttur

M Sport iç donanım özellikleri:

- ■ M kapı eşik kaplamaları
- ■ M pedallar ve M sürücü ayak dayaması
- ■ Özel M yazılı ön paspaslar
- ■ Mavi kontrast dikişli Alcantara/Sensatec kombinasyonu perfore Spor ön koltuklar; farklı döşeme seçenekleri de mevcuttur
- ■ M deri direksiyon
- ■ M yazılı otomobil anahtarı
- ■ BMW Individual antrasit tavan
- ■ M'e özgü ekranı ile gösterge paneli
- ■ Alüminyum Tetragon iç kaplamalar, farklı kaplama seçenekleri de mevcuttur

■ 18 inç, Çift kollu, stil 848 M, Bicolor Siyah, M hafif alaşım jantlar, karma lastiklerle, parlak işlenmiş, önde 7,5J x 18 225/45 R18 lastikler, arkada 8,5J x 18 255/40 R18 lastikler.

□ 19 inç, Çift kollu, stil 797 M, Bicolor Siyah, M hafif alaşım jantlar, karma ve run-flat lastiklerle, parlak işlenmiş, önde 8J x 19 225/40 R19 lastikler, arkada 8,5J x 19 255/35 R19 lastikler.

□ BMW Individual antrasit tavan: Antrasit kumaş içeren tavan döşemesi, koli rafı ve tavan sütunu kaplamaları.

* Opsiyonel donanım olarak sunulur. Bazı donanım özellikleri ve işlevlerinin kullanılabilirliği motor çeşitlerine veya ilave seçeneklere bağlıdır. Pazar ve üretime göre kullanılabilirlik değişebilir. Koşullar, standart ve opsiyonel donanım hakkında ayrıntılı bilgilere **www.bmw.com** adresinden veya BMW Yetkili Satıcısı'ndan ulaşabilirsiniz.

BMW M440i xDRIVE COUPÉ.

Hissedilebilen, duyulabilen ve görülebilen bir fark. Yeni BMW M440i xDrive Coupé, 374 bg BMW TwinPower Turbo 6 silindirli benzinli motora sahiptir. Özel olarak ayarlanan M Sport süspansiyonun yanı sıra hassas değişken spor direksiyon, hassas yönlendirme ve viraj dönüş performansı sayesinde mutlak hakimiyeti garanti eder. Tasarım aynı zamanda dinamikler açısından öne çıkan özellikleri belirler. Kafes tasarımlı dikey BMW Böbrek Izgaralarından iki kat genişlikteki egzoz çıkışlarına, M deri direksiyondan ergonomik Spor koltuklara kadar birçok detay otomobilin güçlü karakterine katkıda bulunur ve günlük yaşama gerçek bir yarış hissi getirir.

■ Standart donanım □ Opsiyonel donanım

■ M arka spoyler, otomobilin atletik siluetini öne çıkarır ve istenmeyen aerodinamik havalanma eğilimini azaltır.

■ Aerodinamik bileşenler çok daha sportif bir görünüm sunuyor. M Aerodinamik donanımda, ön ve arka rüzgarlıkların yanı sıra marşpiyeler de yer alıyor. Arka tampon panelindeki ek parçalar ise parlak siyah renkte.

■ Bagaj kapağının sağ tarafında yer alan Yeni BMW M440i xDrive yazısı Metalik Gri/Cerium renkte tasarlandı.

□ Tamamen dijital gösterge paneli, vites değiştirme kanatçıklarına sahip kompakt M deri direksiyonla daha da iyileştirilen özel "M440i" yazısı ile kokpit içinde adrenalin yüklü bir hava yaratıyor.

BMW INDIVIDUAL.

BİREYSELLİĞİNİZİ YANSITIN.

Yeni BMW 4 Serisi Coupé'nin sportif ve şık karakteri, BMW Individual Metalik Gri/Dravite rengiyle etkileyici bir şekilde öne çıkıyor. Koyu gri temel rengin sarı Xirallic pigmentlerle oluşturduğu şık görünüm, özellikle güneş ışığı altında belirgin biçimde görülen benzersiz bir efekt oluşturuyor.

BMW Individual "Merino" Fiona Kırmızı/Siyah deri döşeme için yalnızca özel olarak seçilmiş kusursuz kalitede deri kullanılıyor. Detaylı bir doğal tabaklama işlemi sonucunda hacimli, nefes alabilen ve sağlam bir deri karakteri elde ediliyor.

Gümüş efektli, gözenekli BMW Individual "Fineline" siyah ahşap iç kaplamalar modern ve şık görünümüyle iç tasarımı tamamlıyor.

Karar verecek biri varsa o da sizsiniz. BMW Individual, Yeni BMW 4 Serisi Coupé için isteğinize göre, kişiselleştirme düzeyi tamamen size bağlı olacak şekilde özelleştirme seçenekleri sunuyor. BMW'ye özgü sürüş keyfine kişisel sürüş deneyiminizi de katın. İç ve dış tasarım için, otomobilin stilini ve kendinden emin görünümünü öne çıkaran BMW Individual renkleri gibi yüksek kaliteli donanım seçenekleri arasından size uygun olanı seçin. Yumuşak, hacimli deri döşemeler ve ahşap iç kaplamalar iç mekanı kendi kişisel alanınıza dönüştürür. Veya kendi fikirlerinizin peşine düşerek, kendi yolunuzda ilerleyebilirsiniz, BMW Individual bunları gerçeğe dönüştürür.

İLAVE DONANIM.

Yeni BMW Katalog uygulamasıyla daha fazlasını keşfedin. Uygulamayı artık akıllı telefon ve tabletinizle kullanabilirsiniz.

■ Standart donanım □ Opsiyonel donanım

□ Lazer uzun huzme modunda Adaptif BMW Laserlight* maksimum 550 m'ye kadar mesafeyi, yani geleneksel farlara göre yaklaşık iki kat daha uzağı aydınlatır. Karanlıkta daha iyi görüş güvenliği önemli ölçüde artırır. Fardaki mavi vurgular ve "BMW Laser" yazısı otomobilin teknolojik standartlarını ve sportifliğini vurgular.

□ BMW Individual Shadow Line* aydınlatma öğeleri farlarda tamamen krom eklentilere sahiptir ve hemen tanınabilen bir tasarımı meydana getirir.

□ M Carbon[1] dış tasarım otomobilin atletik karakterini öne çıkarır. Ön tampondaki yan spoyler öğeleri ve dış ayna kapakları karbon fiber takviyeli plastikten (CFRP) üretilmiştir. Donanım, arka bölümdeki difüzör eklentisi ve özel geometriye sahip arka spoylerle tamamlanır.

□ Ayna kapakları, gövde rengi yerine parlak Siyah* renktedir. Otomobilin atletik görünümünü öne çıkarır ve bireysel bir görünüm oluşturur.

□ BMW Individual Parlak Siyah Dış Kaplama, parlak Siyah renkte çeşitli donanım detayları sunar. Bunlar arasında cam girintisi kapakları, cam çerçeveleri, dış ayna çerçeveleri, ayna tabanı ve kanat yer alır.

□ Emniyet kemeri gergi mekanizmasına ve kemer kuvvet sınırlayıcı özelliğe sahip M emniyet kemerleri[1], klasik M renklerinde şık dikişli vurgulara sahip.

□ M Sport fren M yazılı ve parlak Kırmızı renkte olmak üzere önde dört pistonlu sabit kaliperlere ve arkada tek pistonlu yüzer kaliperlere sahiptir[1], *, olağanüstü bir fren performansı için daha büyük diskler içerir. Otomobilin son derece yüksek dinamik potansiyeline uyarlanan frenler çok daha ayrıcalıklı atletik bir sürüş stili ve ıslak zeminde mükemmel frenleme sağlar.

□ Navigasyon fonksiyonuna sahip BMW Live Cockpit Plus, 5,1 gösterge paneli, dokunmatik olarak kullanılabilen yüksek çözünürlüklü 8,8 inç Kontrol Ekranı ve merkez konsol üzerindeki iDrive dokunmatik controller içeren bir gösterge grubuna sahiptir. BMW İşletim Sistemi 7 da iDrive Butonu aracılığıyla kontrol edilebilir.

□ Çok fonksiyonlu tuşlar, M amblemi ve entegre sürücü tarafı hava yastığı içeren M deri direksiyon üç kollu tasarıma sahiptir. Siyah dikişli ve şekillendirilmiş parmak dayama içeren Siyah "Walknappa" deri direksiyon simidi doğrudan ve atletik bir direksiyon deneyimi sunar.

□ Elektrikli kayar iç tavan, sıkışmaya karşı korumanın yanı sıra konforlu açma ve kapama özelliği dahil olmak üzere kaydırma ve kaldırma özelliklerine sahip cam tavan, iç mekanda keyifli bir hava yaratmak üzere hava akışını bağımsız olarak düzenler. Entegre otomatik açılır rüzgar paneli iç mekanda yüksek akustik konfor sağlar.

□ Kapılardaki kontur ışıkları dahil olmak üzere ortam aydınlatma iç mekanda rahatlatıcı, sakin bir ışıklı ortam yaratıyor. Karartılabilir on bir aydınlatma tasarımı aynı zamanda dört uygulamada dinamik fonksiyona sahip. Işıklı Karşılama Halısı otomobile binerken veya otomobilden inerken kapıların önündeki alanı aydınlatır.

* Opsiyonel donanım olarak sunulur. Bazı donanım özellikleri ve işlevlerinin kullanılabilirliği motor çeşitlerine veya ilave seçeneklere bağlıdır. Pazar ve üretime göre kullanılabilirlik değişebilir. Koşullar, standart ve opsiyonel donanım hakkında ayrıntılı bilgilere **www.bmw.com** adresinden veya BMW Yetkili Satıcısı'ndan ulaşabilirsiniz.

[1] Yalnızca M440i xDrive and M Sport donanımıyla sunulur.

İLAVE DONANIM.

Yeni BMW Katalog uygulamasıyla daha fazlasını keşfedin. Uygulamayı artık akıllı telefon ve tabletinizle kullanabilirsiniz.

■ Standart donanım □ Opsiyonel donanım

□ Büyük, tam renkli BMW Head-Up Display[1], * sürüşe ilişkin bilgileri doğrudan görüş alanınıza yansıtarak tüm konsantrasyonunuzu sürüşe vermenizi sağlar. Mevcut hız, navigasyon yönlendirmeleri ve sollama yapılmaz işaretini de içeren Hız Limit Bilgisinin yanı sıra telefon ve eğlence listeleri gibi bilgiler donanıma bağlı olarak görüntülenir.

□ Sürüş Asistanı güvenlik donanımı[2], *, fren fonksiyonu özellikli önden çarpışma uyarısı, ön uyarı özellikli sollama yapılmaz işaretine sahip Hız Limit Asistanı ve Şerit Terk Uyarısı gibi kamera tabanlı sistemleri içerir. Ek olarak radar tabanlı donanım çapraz trafik uyarısı, Şerit Değiştirme Uyarısı ve arka çarpışma uyarısı özelliklerini içerir.

□ Olağanüstü Harman Kardon surround ses sistemi 464 watt dijital amplifikatöre, dokuz adet kanala ve 16 adet hoparlöre sahiptir. Çok yönlü ses, otomobilin içini mükemmel bir şekilde doldurur. Otomobile özel, hıza bağlı dengeleme yapan sistem arka plandaki sürüş gürültüsünü mükemmel bir şekilde dengeler.

□ Kablosuz şarj özellikli telefon sistemi[3] bir kablosuz şarj yuvası ile siz ve öndeki yolcu için daha iyi bir hands-free ses kalitesine yönelik ikinci bir mikrofondan oluşur. Tavan anteni bağlantısı mobil sinyal alımını iyileştirir. İki mobil telefon ve bir müzik çalar, Bluetooth yoluyla eşzamanlı olarak bağlanabilir. Wi-Fi etkin alanına yönelik teknik kapasite de dahildir.

□ Bagaj kapağının temassız açılması ve kapanması Konfor Erişim Sisteminin* bir parçasıdır. Kullanıcının ellerinin dolu olduğu durumlarda ayağın arka tamponun altında hareket ettirilmesi yeterlidir, işlem rahat ve otomatik şekilde gerçekleştirilir. Yalnızca sürücünün otomobilin anahtarını yanında taşıması gereklidir.

□ Park Asistanı[4], *, otomobili bağımsız olarak çapraz ve dikey olarak park eder ve dikey park boşluklarından çıkarır. Bu özelliğe park düğmesi üzerinden veya otomobil geri vitese alınarak erişilir. Tüm direksiyon, gaz ve fren işlemleri sistem tarafından gerçekleştirilir ve size yalnızca park sürecini izlemek kalır.

□ Çevre Görüş Kamerası Sistemi*, Üstten Görünüm, Panoramik Görünüm ve 3D Görünüm gibi kamera tabanlı işlevleri içerir. Önde, arkada ve dış aynalardaki kameralar, Kontrol Ekranında 360° görünümün yanı sıra bir kuş bakışı görünümü de mümkün kılar. Panoramik Görünüm, görüşün düşük olduğu kavşak ve yan yollara yaklaşmayı kolaylaştırır.

□ BMW Harekete Duyarlı Kumanda* ile belirli işlevler tanımlanmış el hareketleri ile çalıştırılabilir. Bazı işlemlere yönelik olarak sistem, örneğin gelen bir aramanın kabul edilmesi veya reddedilmesi için, 'kaydırma' veya 'işaret etme' gibi hareketleri veya sesin ayarlanması için işaret parmağı ile yapılan dairesel hareketleri tanır.

□ Adaptif M süspansiyon yol ve sürüş koşullarına uyum sağlayabilmesi için istendiği zaman elektrikli olarak ayarlanabilir. İstediğiniz zaman konforlu sürüşten çevik kullanımı içeren son derece atletik bir sürüşe kadar tercih ettiğiniz sürüş stilini etkinleştirmek üzere Sürüş Deneyimi Kontrolü aracılığıyla süspansiyon karakterini ayarlayabilirsiniz.

[1] Polarize güneş gözlükleriyle BMW Head-up Display'deki bilgilerin okunurluğu sınırlı olabilir. Gösterilecek içerik seçilen donanıma bağlıdır. Belirli öğelerin görüntülenmesi için ilave opsiyonel donanım gereklidir.
[2] Bu fonksiyonun çalışması, karanlıkta, siste veya parlak ışık yansıması sırasında sınırlı olabilir.

[3] Qi uyumlu cep telefonları için endüktif şarjı destekler. Orijinal BMW Aksesuarları tarafından endüktif şarj için QI standardını desteklemeyen belirli akıllı telefonlara uygun özel şarj yuvaları sunulur.

[4] Sürücü yerel yasalara uygun olarak otomatik park sürecini sürekli olarak izlemekten sorumludur.
* Opsiyonel donanım olarak sunulur. Bazı donanım özellikleri ve işlevlerinin kullanılabilirliği motor çeşitlerine veya ilave seçeneklere bağlıdır. Pazar ve üretime göre kullanılabilirlik değişebilir. Koşullar, standart ve opsiyonel donanım hakkında ayrıntılı bilgilere **www.bmw.com** adresinden veya BMW Yetkili Satıcısı'ndan ulaşabilirsiniz.

GÖVDE RENKLERİ.

Yeni BMW Katalog uygulamasıyla daha fazlasını keşfedin. Uygulamayı artık akıllı telefon ve tabletinizle kullanabilirsiniz.

■ Standart donanım □ Opsiyonel donanım

□ Opak 300 Alp Beyazı[1]

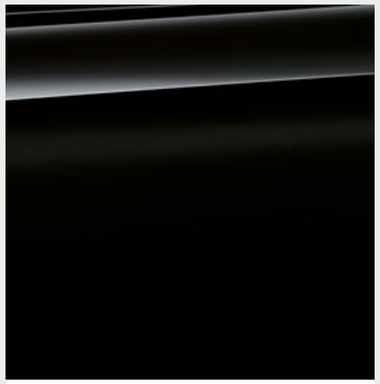

■ Non-metallic 668 Black

□ A96 Metalik Beyaz/Mineral[2]

□ Metallic C2Y Bluestone

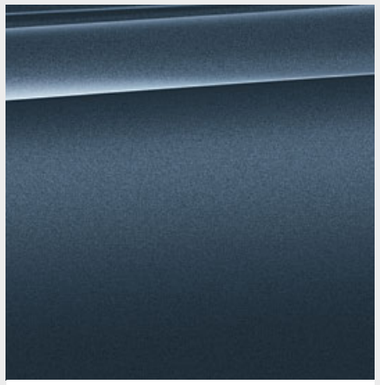

□ C4F Metalik Mavi/Arctic Race[2]

□ C31 Metalik Mavi/Portimao[3]

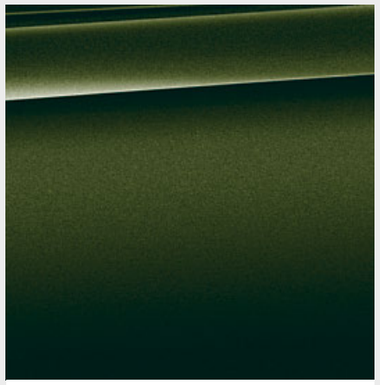

□ Metallic C4E Sanremo Green[2, 4]

□ Metallic C1X Sunset Orange

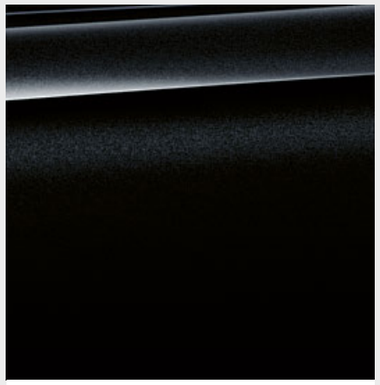

□ Metalik 475 Safir Siyah[2]

BMW INDIVIDUAL

□ BMW Individual Metalik Beyaz/
Brilliant özel gövde rengi[2, 5]

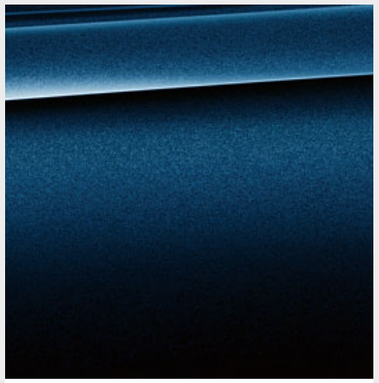

□ BMW Individual C3Z Metalik Mavi/
Tanzanite[2]

□ BMW Individual Metalik Mavi/
Frozen Portimao özel gövde rengi[2, 5]

□ BMW Individual Metalik Gri/
Frozen Deep özel gövde rengi[2, 5]

□ BMW Individual C36 Metalik Gri/Dravite[2]

[BMW Tasarlayıcı] Kendinize ait kişiselleştirilmiş BMW otomobilinizi yaratmak için Tasarlayıcı'yı kullanın. Tüm mevcut motor, renk ve donanım seçenekleri arasında tercihinizi yapabilirsiniz. Daha fazla bilgi için: **www.bmw.com.tr**

[Renk örnekleri] Bu renkler, renk ve malzemeler hakkında bir ön fikir vermeyi amaçlamaktadır. Bununla birlikte basılı dış tasarım, döşeme ve kaplama renkleri versiyonlarının tüm durumlarda orijinallerinin renk görünümünü birebir yansıtamayabileceği gözlemlenmiştir. Bu nedenle renk tercihlerinizi belirlemek için Borusan Otomotiv BMW Yetkili Satıcınıza danışmanızı tavsiye ederiz. Size orijinal renkleri göstermekten ve özel taleplerinizi konusunda size yardımcı olmaktan memnuniyet duyacaklardır.

[1] M440i xDrive ve M Sport donanımıyla standart olarak sunulur.
[2] Ayrıca M440i xDrive ve M Sport donanımıyla isteğe bağlı olarak sunulur.
[3] M440i xDrive ve M Sport donanımıyla özel olarak sunulur.
[4] 11/20'den itibaren sunulacaktır.
[5] 03/21'den itibaren sunulacaktır.

İÇ TASARIM RENKLERİ.

Yeni BMW Katalog uygulamasıyla daha fazlasını keşfedin. Uygulamayı artık akıllı telefon ve tabletinizle kullanabilirsiniz.

■ Standart donanım □ Opsiyonel donanım

SENSATEC

	Aşağıdakilerle sunulur:	
	□ **Temel donanım**	Sensatec KCCY Canberra Beji
	□ **Temel donanım**	Sensatec KCFY Canberra Beji, Siyah iç tasarım
	□ **Temel donanım**	Sensatec KCSW Black

KUMAŞ/SENSATEC KOMBİNASYONU

	Aşağıdakilerle sunulur:	
	■ **Temel donanım**	Kumaş/Sensatec kombinasyonu KFSW Siyah

ALCANTARA-SENSATEC KOMBİNASYONU

	Aşağıdakilerle sunulur:	
	■ **M Sport paket**	Alcantara/Sensatec kombinasyonu perfore KGNL Siyah, Mavi vurgulu

DERİ

	Aşağıdakilerle sunulur:	
	□ **Temel donanım** □ **M Sport paket**	"Vernasca" deri MAFO Canberra Beji dekoratif dikiş, Siyah iç tasarım
	□ **Temel donanım** □ **M Sport paket**	'Vernasca' deri MAFX Canberra Beji, dekoratif dikişli
	□ **Temel donanım** □ **M Sport paket**	"Vernasca" deri MAOI İstiridye, dekoratif dikişli, Siyah iç tasarım.
	□ **Temel donanım** □ **M Sport paket**	"Vernasca" deri MAPQ Konyak dekoratif dikiş, Siyah iç tasarım
	□ **Temel donanım** □ **M Sport paket**	"Vernasca" deri MAG6 Tacora Kırmızı, dekoratif dikişli, Siyah iç tasarım
	□ **Temel donanım** □ **M Sport paket**	"Vernasca" deri MAMU Mocha dekoratif dikiş, Siyah iç tasarım.
	□ **M Sport paket**	"Vernasca" deri MANL Siyah, Mavi kontrast dikiş, Siyah iç tasarım.*
	□ **Temel donanım** □ **M Sport paket**	'Vernasca' deri MAH7 Siyah dekoratif dikiş, Siyah iç tasarım

BMW INDIVIDUAL DERİ

	Aşağıdakilerle sunulur:	
	□ **Temel donanım** □ **M Sport paket**	BMW Individual "Merino" deri VAEW Fildişi Beyazı, Siyah iç tasarım[1]
	□ **Temel donanım** □ **M Sport paket**	BMW Individual "Merino" deri VBEW Fildişi Beyazı, Siyah iç tasarım[1]
	□ **Temel donanım** □ **M Sport paket**	BMW Individual "Merino" deri VATQ Tartufo, Siyah iç tasarım[1]
	□ **Temel donanım** □ **M Sport paket**	BMW Individual "Merino" deri döşeme VBTQ Tartufo, Siyah iç tasarım rengi.[1]
	□ **Temel donanım** □ **M Sport paket**	BMW Individual "Merino" deri VAHZ Fiona Kırmızısı/Siyah, Siyah iç tasarım.[1]
	□ **Temel donanım** □ **M Sport paket**	BMW Individual "Merino" deri VBHZ Fiona Kırmızısı/Siyah, Siyah iç tasarım rengi[1]
	□ **Temel donanım** □ **M Sport paket**	BMW Individual "Merino" deri ZAFV Fiyord Mavisi/Siyah, Siyah iç tasarım rengi.[1]
	□ **Temel donanım** □ **M Sport paket**	BMW Individual "Merino" deri ZBFV Fiyord Mavisi/Siyah, Siyah iç tasarım rengi.[1]
	□ **Temel donanım** □ **M Sport paket**	BMW Individual "Merino" deri ZASW Siyah, Siyah iç tasarım rengi[1]
	□ **Temel donanım** □ **M Sport paket**	BMW Individual "Merino" deri döşeme ZBSW Siyah, Siyah iç tasarım rengi.[1]

İÇ KAPLAMALAR

	Aşağıdakilerle sunulur:	
	■ **Temel donanım**	Parlak Krom şeritli parlak Siyah iç kaplama
	■ **M Sport paket**	Parlak Krom şeritli Alüminyum Tetragon iç kaplama
	□ **Temel donanım** □ **M Sport paket**	Parlak Krom şeritli Alüminyum "Mesheffect" iç kaplama
	□ **Temel donanım** □ **M Sport paket**	Parlak Krom şeritli gözenekli Akağaç ahşap iç kaplama
	□ **Temel donanım** □ **M Sport paket**	Parlak Krom şeritli gözenekli, dokulu Meşe ahşap iç kaplama
	□ **Temel donanım** □ **M Sport paket**	Parlak Krom şeritli Dişbudak gri/ kahverengi ahşap iç kaplama

BMW INDIVIDUAL İÇ KAPLAMALAR

	Aşağıdakilerle sunulur:	
	□ **Temel donanım** □ **M Sport paket**	Parlak Krom şeritli, gözenekli gümüş efektli "Fineline" Siyah BMW Individual ahşap kaplama
	□ **Temel donanım** □ **M Sport paket**	Parlak Krom şeritli parlak Alüminyum kumaş BMW Individual iç kaplama
	□ **Temel donanım** □ **M Sport paket**	Parlak Krom şeritli Piano Siyah BMW Individual iç kaplama

Uzun veya kısa süreli normal kullanım dahi döşemede geri dönülmez hasara yol açabilir. Bu durum özellikle renk bırakan kumaştan yapılmış kıyafet kullanımından kaynaklanabilir. İç tasarım rengi seçilen döşeme rengine bağlıdır.

[1] 03/21'den itibaren sunulacaktır.
* Opsiyonel donanım olarak sunulur. Bazı donanım özellikleri ve işlevlerinin kullanılabilirliği motor çeşitlerine veya ilave seçeneklere bağlıdır. Pazar ve üretime göre kullanılabilirlik değişebilir. Koşullar, standart ve opsiyonel donanım hakkında ayrıntılı bilgilere **www.bmw.com** adresinden veya BMW Yetkili Satıcısı'ndan ulaşabilirsiniz.

JANTLAR VE LASTİKLER.

Yeni BMW Katalog uygulamasıyla daha fazlasını keşfedin. Uygulamayı artık akıllı telefon ve tabletinizle kullanabilirsiniz.

■ 17 inç, V kollu, stil 778, Reflex Gümüş hafif alaşım jantlar, 7,5J x 17, 225/50 R17 lastiklerle.

□ 18 inç, V kollu, stil 780, Bicolor Orbit Gri, parlatılmış hafif alaşım jantlar, 7,5J x 18, 225/45 R18 boyutlu lastiklerle.

□ 18 inç, Çift kollu, stil 782, Bicolor Siyah uni, parlatılmış hafif alaşım jantlar, 7,5J x 18, 225/45 R18 boyutlu lastiklerle.

□ 18 inç, Çift kollu, stil 848 M, Bicolor Siyah, M hafif alaşım jantlar, karma lastiklerle, parlak işlenmiş, önde 7,5J x 18 225/45 R18 lastikler, arkada 8,5J x 18 255/40 R18 lastikler.[1,2]

□ 19 inç, Y kollu, stil 783, Bicolor Siyah hafif alaşım jantlar, karma ve run-flat lastiklerle, parlak işlenmiş, önde 8J x 19 225/40 R19 lastikler, arkada 8,5J x 19 255/35 R19 lastikler.

□ 19 inç, Çift kollu, stil 791 M, Siyah, M hafif alaşım jantlar, karma ve run-flat lastiklerle, önde 8J x 19 225/40 R19 lastikler, arkada 8,5J x 19 255/35 R19 lastikler.[1]

□ 19 inç, Çift kollu, stil 792 M, Bicolor Metalik Gri/Cerium, M hafif alaşım jantlar, karma ve run-flat lastiklerle, parlak işlenmiş, önde 8J x 19 225/40 R19 lastikler, arkada 8,5J x 19 255/35 R19 lastikler.[3]

□ 19 inç, Çift Kollu, stil 793 I, bicolor Orbit Gri, BMW Individual hafif alaşım jantlar, karma ve run-flat lastiklerle, parlak işlenmiş, önde 225/40 R19 lastiklerle 8J x 19, arkada 255/35 R19 lastiklerle 8,5J x 19.

□ 19 inç, Çift kollu, stil 797 M, Bicolor Siyah, M hafif alaşım jantlar, karma ve run-flat lastiklerle, parlak işlenmiş, önde 8J x 19 225/40 R19 lastikler, arkada 8,5J x 19 255/35 R19 lastikler.[1]

[1] Yalnızca M440i xDrive and M Sport donanımıyla sunulur.
[2] M440i xDrive ve M Sport donanımıyla standart olarak sunulur.
[3] Yalnızca M440i xDrive modeli için sunulur.

ORİJİNAL BMW AKSESUARLARI.

■ Standart donanım □ Opsiyonel donanım ○ Aksesuarlar

○ Güçlü bir ifade: Karbon fiber malzemeden üretilen M Performance ön tampon altı rüzgarlık son derece ayrıcalıklı bir biçimde otomobilin kaslı duruşunu öne çıkarır. Ödün vermeyi reddeden herkes için benzersiz bir motor sporları görünümü sunar.

○ Yanlardan genişletilebilen kilitlenebilir BMW kayak ve snowboard taşıyıcısı beş çift kayak veya snowboard takımını güvenle taşır ve daha yüksek araçların yüklenmesini kolaylaştırır. Herhangi bir BMW port bagaj ile birlikte kullanılabilir ve kayak çubuklarını da taşır.

○ Çarpıcı özellikler: Alcantara kaplama kavrama bölümleri sayesinde M Performance direksiyon daha sportif bir sürüşe yönelik olarak mükemmel bir his ve tutuş sağlar. Farklı tasarımı ve kırmızı deriden merkez şeridi motor sporları stilini öne çıkarır.

○ Her zaman ve her yerde kablosuz şarj sunan BMW kablosuz şarj istasyonu sayesinde üniversal akıllı telefon otomobil içerisinde kablo gerekmeden rahat ve verimli şekilde şarj edilebilir. Cep telefonu, dengeli ve güvenli bir şekilde korunur. Özellikle akıllı yapıda entegre powerbank çıkarılabilir ve otomobilin dışında da kablosuz şarj için kullanılabilir.

○ Yüksek kaliteli 20 inç, Y kollu, stil 795 M, Siyah M Performance dövme jantlar. Run-flat lastiklerle TPMS yazlık jant ve lastik seti.

○ Yüksek kaliteli 18 inç, Çift kollu, stil 796 M, mat siyah M Performance hafif alaşım jantlar. Run-flat karma lastiklerle TPMS yazlık jant ve lastik seti.

○ Karbon fiber malzemeden üretilen M Performance uzatılmış eteklik otomobilin oranlarını görsel olarak uzatır, çok daha dinamik bir görünüm verir.

○ Ön ayak bölümüne tam oturur, neme ve toza karşı koruma sağlar. Paslanmaz çelik deseniyle siyah tasarıma sahiptir, iç tasarımı mükemmel bir şekilde tamamlar.

Yenilikçi iç ve dış tasarım, iletişim ve bilgi, taşıma ve bagaj bölümü çözümlerini keşfedin. Borusan Otomotiv BMW Yetkili Satıcınız, size tüm Orijinal BMW Aksesuarları ve BMW M Performance Parts ürünleri portföyü hakkında bilgi vermekten mutluluk duyacaktır Daha fazla bilgi için lütfen **www.bmw.com.tr** adresini ziyaret edin

TEKNİK VERİLER.

BMW 4 Serisi Coupé		420i	430i	M440i xDrive[6]
Ağırlık				
Yüksüz ağırlık AB (xDrive)[1]	kg	1600	1620	(1815)
İzin verilen maksimum ağırlık (xDrive)	kg	2015	2030	(2245)
İzin verilen yük (xDrive)	kg	490	485	(505)
İzin verilen römork yükü, frensiz (xDrive)[2]	kg	750	750	(750)
İzin verilen römork yükü, frenli, maks. %12 eğim/maks. %8 eğim (xDrive)[2]	kg	1600/1600	1600/1600	(1800/1800)
Bagaj kapasitesi	l	440	440	440
BMW TwinPower Turbo motor[3]				
Silindir/valf	–	4/4	4/4	6/4
Hacim	cm^3	1998	1998	2998
Maks. güç/motor devri	kW (bg)/ dev/dk	135 (184)/5000–6500	190 (258)/5000–6500	275 (374)/5500–6500
Hafif hybrid teknolojisiyle birlikte	kW (bg)	–	–	+8 (11)
Azami tork/motor devri	Nm/ dev/dk	300/1350–4000	400/1550–4400	500/1900–5000
Güç aktarımı				
Çekiş tipi (xDrive)	–	Arkadan itişli	Arkadan itişli	(dört çeker)
Standart şanzıman (xDrive)	–	8 ileri Steptronic	8 ileri Steptronic	(8-ileri Steptronic Sport)
Sürüş performansı				
Azami hız (xDrive)	km/sa	240	250[5]	(250)[5]
0–100 km/sa hızlanma (xDrive)	sn	7,5	5,8	(4,5)
Tüketim[3,4] – Bütün motorlar EU6 standardına uygundur				
Düşük	l/100 km	10	9,7	11,6
Orta	l/100 km	7,4	7,1	8,1
Yüksek	l/100 km	6,3	5,9	7,0
Maksimum değer	l/100 km	7,4	6,8	7,7
Ortalama	l/100km	7,4	7	8,1
Egzoz emisyonu standardı (tip onaylı)	–	EU6d	EU6d	EU6d
CO_2 emisyonu, ortalama	gr/km	169	159	184
Verimlilik sınıfı	–	B	F	F
Yakıt deposu kapasitesi, yaklaşık,	l	59	59	59
Jantlar/lastikler				
Lastik boyutu (xDrive)		225/50 R17 Y	225/50 R17 Y	(225/45 R18 Y, 255/40 R18 Y)
Jant boyutu (xDrive)		7,5 J x 17	7,5 J x 17	(7,5 J x 18, 8,5 J x 18)
Malzeme		Hafif alaşım	Hafif alaşım	Hafif alaşım

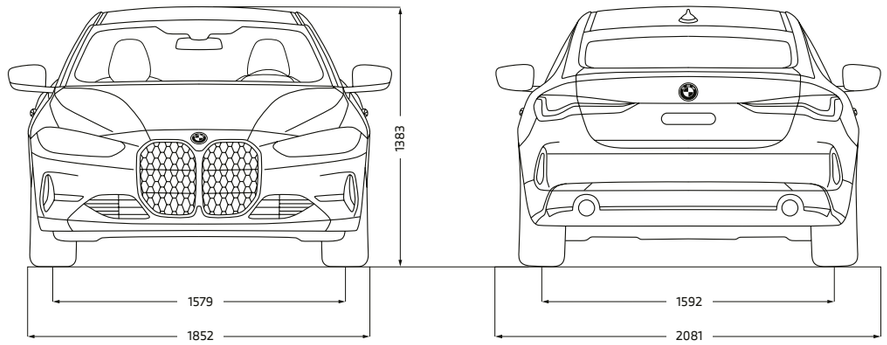

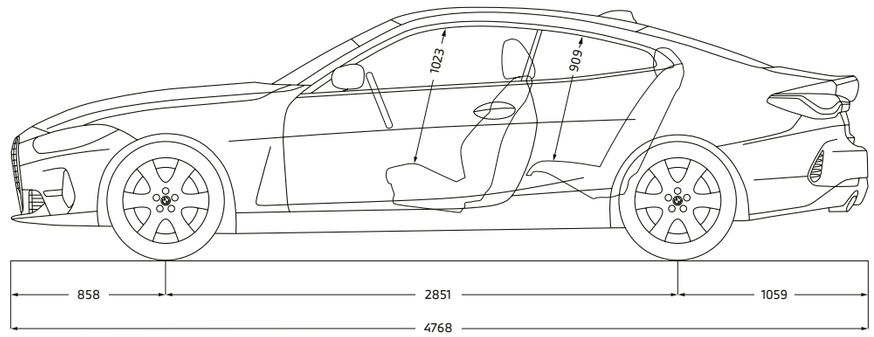

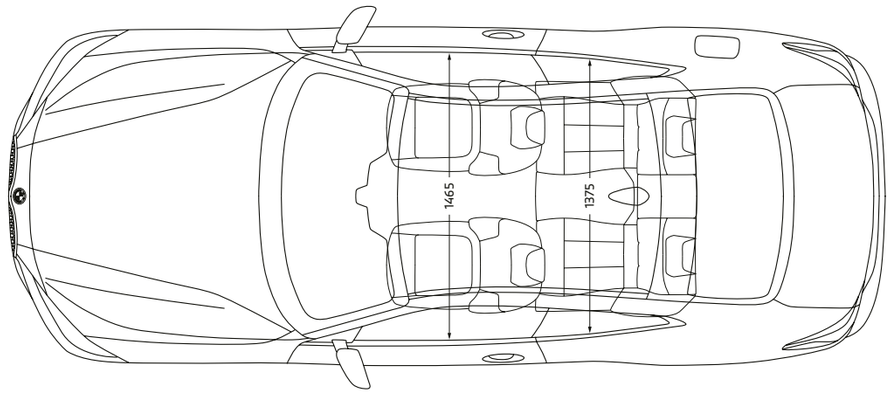

Teknik çizimlerdeki tüm boyutlar milimetre cinsinden verilmiştir.
M440i xDrive için boyutlar değişebilir.

Güç, yakıt tüketimi ve CO_2 emisyonu bilgileri standart şanzımanlı otomobiller için geçerlidir.

[1] EC yüksüz ağırlık, standart donanıma sahip otomobilleri gösterir ve ilave donanımı içermez. Yüksüz ağırlığa %90 oranında dolu depo ve 75 kg ağırlığında sürücü dahildir. Opsiyonel donanım otomobilin ağırlığını, yükünü ve otomobilin aerodinamikleri üzerinde etkisi varsa azami hızını etkileyebilir.
[2] Römorkun gerçek toplam ağırlığı, maksimum çekme yükü göz önünde bulundurularak maksimum römork yükünü aşmamalıdır.
[3] Benzinli motorların performans değerleri RON 98 yakıt kullanan otomobiller için geçerlidir. Yakıt tüketimi verileri , 2007/715 AB Mevzuatı'na uygun referans yakıtları kullanan otomobiller için geçerlidir. Kurşunsuz RON 91 ve maksimum %10 (E10) etanol içeriğine sahip daha yüksek RON değerine sahip yakıtlar da kullanılabilir. BMW RON 95 kurşunsuz süper benzin kullanılmasını tavsiye etmektedir.
[4] Belirtilen yakıt tüketimi ve CO_2 emisyonu ve enerji tüketimi verileri, şu anda yürürlükte olan (AB) 2007/715 sayılı Avrupa Birliği Mevzuatı tarafından belirlenen ölçüm yöntemlerine göre belirlenmiştir. Veriler Almanya'daki temel donanıma sahip bir otomobile atıfta bulunur ve ifade edilen mesafeler seçilen jant ve lastik boyutlarına göre farklılık gösterir; opsiyonel donanım konfigürasyon süreci sırasında değiştirilebilir. Rakamlar yeni WLTP test döngüsü temel alınarak belirlenmiştir. [Bu otomobiller için vergi ve otomobille ilgili diğer ücretlerin hesaplanmasında yine CO_2 emisyonunu temel alan burada belirtilenler dışındaki değerler kullanılabilir.]
[5] Elektronik olarak sınırlanmıştır.
[6] Bu motor tipi bütün ülkelerde sunulmaz. Daha fazla bilgi için Borusan Otomotiv BMW Yetkili Satıcınıza danışın.

BMW KATALOG UYGULAMANIZ.

BMW KATALOG UYGULAMASINI UYGULAMA MAĞAZANIZDAN İNDİRİN
VE SÜRÜŞ KEYFİNİ KEŞFEDİN!

BMW 440i xDRIVE:
BMW TwinPower Turbo 6 silindirli benzinli motor, 374 bg, 19 inç, Çift kollu, stil 797 M, M hafif alaşım jantlar, Bicolor, Metalik Mavi/Arctic Race gövde rengi, BMW Laserlight, Sensatec ön konsol, dekoratif dikişli "Vernasca" Konyak deri spor koltuklar, parlak Alüminyum kumaştan BMW Individual iç kaplama.

Bu medyada gösterilen modeller BMW AG tarafından Almanya pazarı için üretilen otomobillere ait donanım ve yapılandırma seçeneklerini (standart ve opsiyonel) gösterir. Bu uygulamada söz edildiği gibi uygulamanın son yayın tarihi olan 29/04/2020'den sonra ya da diğer pazarlara özel gereklilikler uyarınca, farklı modellere ait standart ve opsiyonel donanımlarda ve yapılandırma seçeneklerinde değişiklikler olabilir. Ayrıntılı bilgi için lütfen Borusan Otomotiv BMW Yetkili Satıcınız ile bağlantıya geçin. Tasarım ve donanımda değişiklik yapılabilir.
Elbette her otomobil uzun bir kullanım ömrünün ardından ekonomik şekilde geri dönüşüme yönelik olarak tasarlanır. Otomobilinizin kullanım ömrünün sonuna ilişkin daha fazla bilgiyi **www.bmw.com.tr** web sitesinde bulabilirsiniz.
© BMW AG, Münih, Almanya. BMW AG, Münih'in yazılı izni olmadan kısmen veya tamamen kopyalanamaz.

411 004 204 80 2 2020 CB. Almanya'da basılmıştır 2020.